POMPA DOSATRICE TIPO M800 TESTATA A MEMBRANA MECCANICA IN PP/PP11/PP32	TAVOLA 7482	REV. 2	LINGUA I/E
	SOSTITUISCE IL –	DATA 10/04/18	
–	SECTIONAL DRAWING		

METERING PUMP TYPE M800 *PP/PP11/PP32 MECHANICAL DIAPHRAGM PUMPHEAD*	OBL
–	

CODICI: *MODEL N°:* **REGOLAZIONI:** *ADJUSTMENTS:* **STD:** MANOPOLA E NONIO *KNOB AND VERNIER* **Z:** SERVOCOMANDO ELETTRICO *ELECTRIC ACTUATOR*

ATTACCHI: *CONNECTIONS:* **STD:** FILETTATO *THREADED* **F:** FLANGIATO UNI *UNI FLANGED* **FA:** FLANGIATO ANSI *ANSI FLANGED*

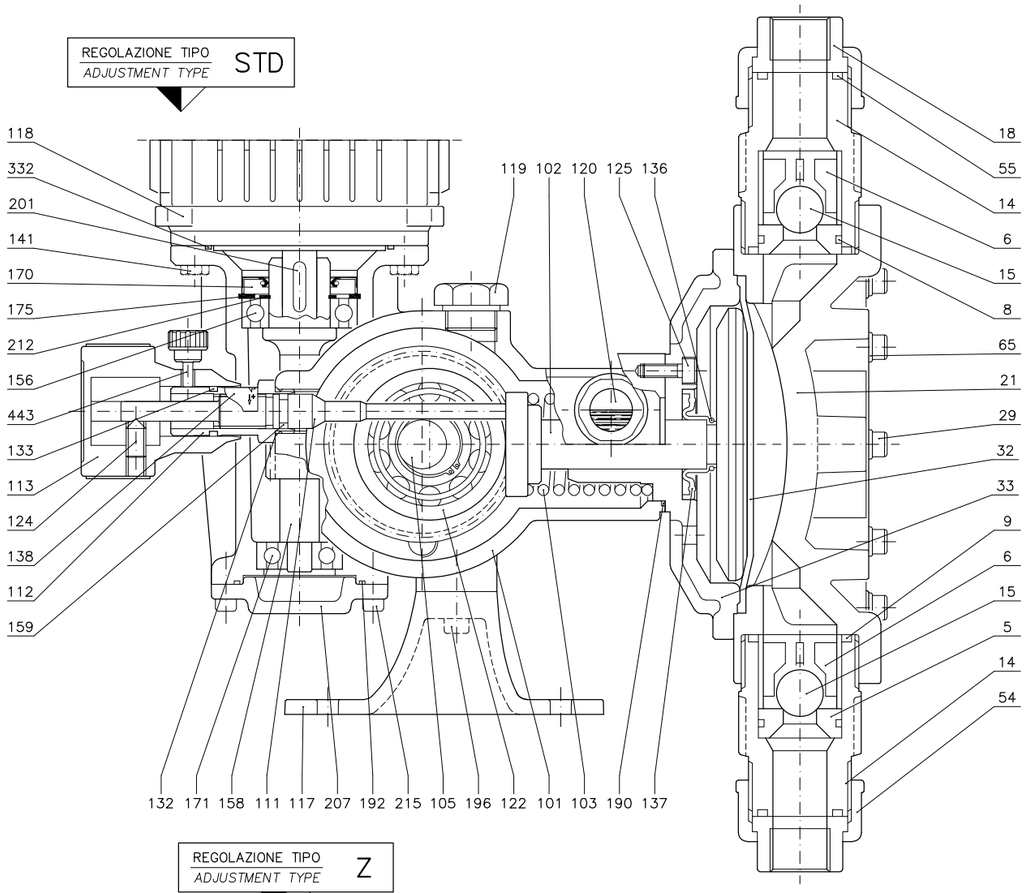

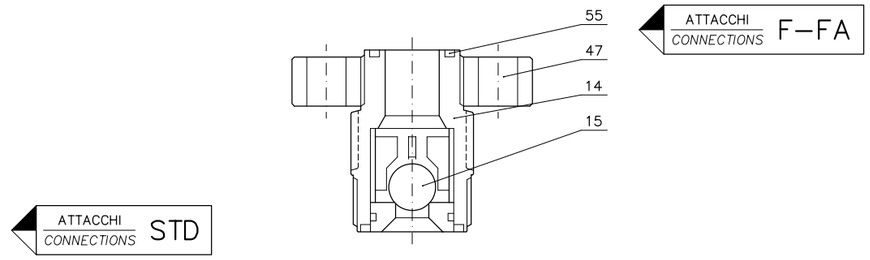

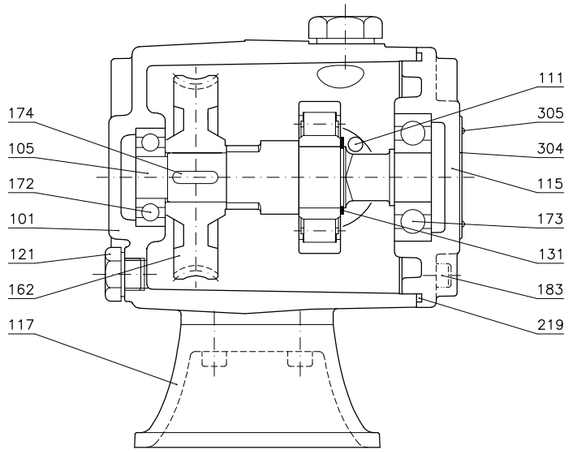

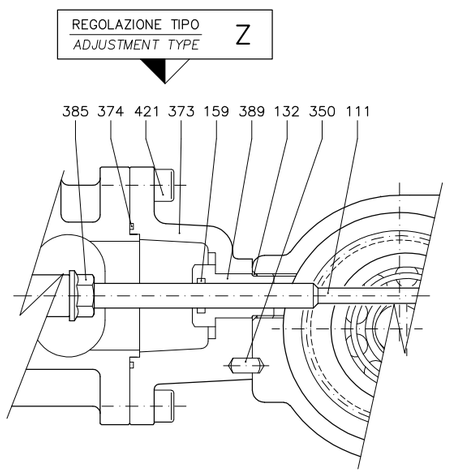

POS ITEM	COMPONENTI MECCANISMO *MECHANISM COMPONENTS*	
101	CORPO POMPA	*CASING*
102	SLITTA	*SLIDE*
103	MOLLA	*SPRING*
105	ALBERO	*SHAFT*
111	ASTA DI REGOLAZIONE	*ADJUSTMENT SPINDLE*
112	GUIDA MANOPOLA	*SETTING KNOB GUIDE*
113	MANOPOLA	*SETTING KNOB*
115	COPERCHIO LATERALE	*LATERAL COVER*
117	BASAMENTO POMPA SINGOLA	*SINGLE UNIT BASE*
118	MOTORE	*MOTOR*
119	TAPPO CARICO OLIO	*OIL FILLING PLUG*
120	TAPPO LIVELLO OLIO	*OIL WINDOW PLUG*
121	TAPPO SCARICO OLIO	*OIL DRAIN PLUG*
122	ECCENTRICO	*ECCENTRIC*
124	GRANO MANOPOLA	*SETTING KNOB DOWEL*
125	VITE CAMERA MEMBRANA	*DIAPH. CHAMBER SCREW*
131	SEEGER ECCENTRICO	*ECCENTRIC CIRCLIP*
132	OR GUIDA MANOPOLA	*SETTING KNOB GUIDE O–RING*
133	OR MANOPOLA	*SETTING KNOB O–RING*
136	OR GUARNIZIONE SLITTA	*SLIDE GASKET O–RING*
137	GUARNIZIONE SLITTA	*SLIDE GASKET*
138	NONIO ADESIVO	*ADHESIVE VERNIER*
141	VITE MOTORE	*MOTOR SCREW*
156	CUSCINETTO VITE SENZA FINE	*ENDLESS SCREW BALL BEARING*
158	VITE SENZA FINE	*ENDLESS SCREW*
159	OR ASTA DI REGOLAZIONE	*ADJUSTMENT SPINDLE O–RING*
162	CORONA	*WORM WHEEL*
170	GUARNIZIONE	*"SM" PACKING*
171	CUSCINETTO INF. VITE S.F.	*ENDLESS SCREW LOWER BALL BEARING*
172	CUSCINETTO RIDUTTORE	*GEARBOX BALL BEARING*
173	CUSCINETTO COPERCHIO LATERALE	*LATERAL COVER BALL BEARING*
174	LINGUETTA CORONA	*WORM WHEEL KEY*
175	SEEGER CUSCINETTO	*BALL BEARING CIRCLIP*
183	VITE CORPERCHIO LATERALE	*LATERAL COVER SCREW*
190	OR LANTERNA	*JOKE O–RING*
192	OR COPERCHIO DI FONDO	*OTTOM COVER O–RING*
196	VITE SUPPORTO	*SUPPORT SCREW*
201	LINGUETTA	*KEY*
207	COPERCHIO INFERIORE	*BOTTOM COVER*
212	SEEGER VITE SENZA FINE	*ENDLESS SCREW CIRCLIP*
215	VITE COPERCHIO INFERIORE	*BOTTOM COVER SCREW*
219	OR COPERCHIO LATERALE	*LATERAL COVER O–RING*
304	TARGHETTA DATI	*NAMEPLATE*
305	RIVETTO TARGHETTA	*NAMEPLATE RIVET*
332	OR MOTORE	*MOTOR O–RING*
350	SPINA DI CENTRAGGIO	*LOCKING PIN*
373	SUPPORTO SERVOCOMANDO	*ACTUATOR SUPPORT*
374	OR SUPPORTO	*SUPPORT O–RING*
385	DADO REGOLAZIONE	*ADJUSTMENT NUT*
389	VITE SUPPORTO SERVOCOMANDO	*ACTUATOR SUPPORT SCREW*
421	VITE SERVOCOMANDO	*ACTUATOR SCREW*
443	VOLANTINO DI BLOCCO	*LOCKING DEVICE*

POS ITEM	COMPONENTI TESTATA POMPANTE *PUMPHEAD COMPONENTS*	
5	SEDE VALVOLA	*VALVE SEAT*
6	GUIDA VALVOLA	*VALVE GUIDE*
8	OR SEDE VALVOLA	*VALVE SEAT O–RING*
9	OR CONTENITORE	*HOUSING O–RING*
14	CONTENITORE VALVOLE	*VALVE HOUSING*
15	VALVOLA	*VALVE*
18	COLLARE	*SLIP–ON NECK*
21	CORPO TESTATA	*HEAD*
29	VITE TESTATA	*HEAD SCREW*
32	MEMBRANA MECCANICA	*MECHANICAL DIAPHRAGM*
33	CAMERA MEMBRANA	*DIAPHRAGM CHAMBER*
47	FLANGIA	*FLANGE*
54	GHIERA CONTENITORE	*HOUSING RING NUT*
55	OR	*O–RING*
65	RONDELLA	*WASHER*

REV.	MODIFICHE	CONTR.	DATA
1	AGGIORNATO X_RIF		25/03/19
2	AGGIORNATO X_RIF		26/05/20

DISEGNATO R.PRIOTTO | CONTROLLATO ORIGINALE IN ROSSO | DISTRIBUZIONE DA UV DT UA GQ UC PR P&C

LUT/PROG.

QUESTO DISEGNO APPARTIENE ALLA OBL S.R.L. NESSUNA PARTE DI QUESTO DOCUMENTO PUO' ESSERE MODIFICATA, PRESTATA, RIPRODOTTA O COPIATA (INTERAMENTE O IN PARTE) – THIS DRAWING IS THE PROPERTY OF OBL S.R.L. NO PART OF THIS DOCUMENT MAY BE MODIFIED, LOANED, REPRODUCED NOR COPIED (WHOLE OR IN PART)